2019年全國學童盃足球錦標賽(南區)-幼童級

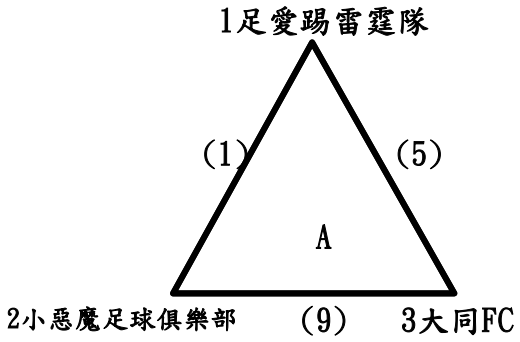

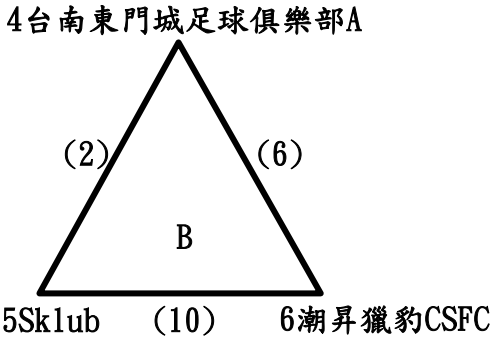

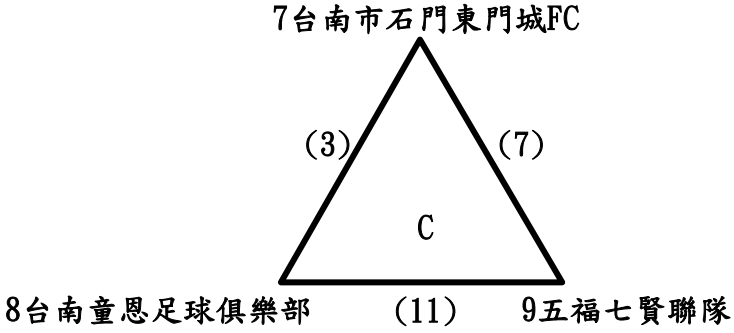

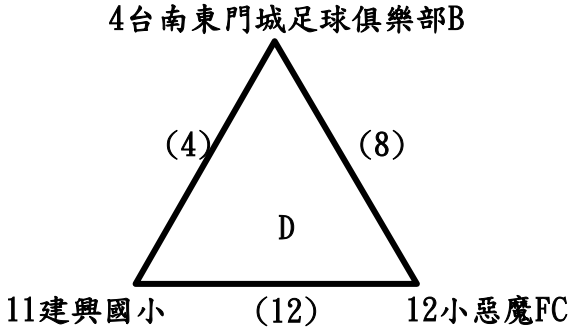

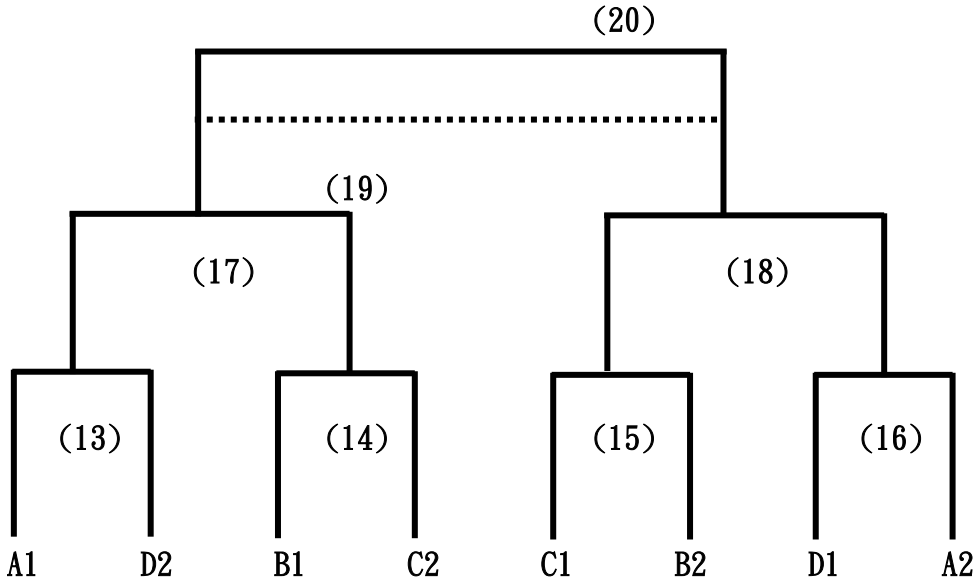

2019年全國學童盃足球錦標賽(南區)-幼童級

日期	場次	時間	隊伍	比數	隊伍	場地	備註
10月20日	1	09:00	足愛踢雷霆隊	:	小惡魔足球俱樂部	屏東縣崇蘭國小	
	2	10:00	台南東門城足球俱樂部A	:	Sklub		
	3	11:00	台南市石門東門城FC	:	台南童恩足球俱樂部		
	4	12:00	台南東門城足球俱樂部B	:	建興國小		
	5	13:00	足愛踢雷霆隊	:	大同FC		
	6	14:00	台南東門城足球俱樂部A	:	潮昇獵豹CSFC		
	7	15:00	台南市石門東門城FC	:	五福七賢聯隊		
	8	16:00	台南東門城足球俱樂部B	:	小惡魔FC		
10月26日	9	09:00	小惡魔足球俱樂部	:	大同FC		
	10	10:00	Sklub	:	潮昇獵豹CSFC		
	11	11:00	台南童恩足球俱樂部	:	五福七賢聯隊		
	12	12:00	建興國小	:	小惡魔FC		
	13	13:00	A1	:	D2		
	14	14:00	B1	:	C2		
	15	15:00	C1	:	B2		
	16	16:00	D1	:	A2		
10月27日	17	09:00	13勝	:	14勝		
	18	10:00	15勝	:	16勝		
	19	13:00	17敗	:	18敗		季、殿軍
	20	14:00	17勝	:	18勝		冠、亞軍
	21	14:50	閉幕典禮				